251016

Kurzanleitung

SAFE SSG1 230 – Sicherheitsrelais

CM Manufactory GmbH
Otto-Hahn-Str. 3
D-72406 Bisingen
+49(0)7476/9495-100
www.cm-manufactory.com

Das Gerät wurde durch den TüV-Nord Baumuster geprüft

Technische Daten

Elektrische Daten:

Spannungsversorgung:	230 Vac +/-10%
Frequenz:	50 … 60 Hz
Leistungsaufnahme ca.:	4,9 VA
Stromaufnahme ca.:	22 mA_{rms}

Relais-Kontakt:

Freigabestromkreis:	1 Schließer
Schaltstrom min.:	10 mA
Schaltstrom max.:	3 A (230 Vac)

Umgebungsdaten:

Umgebungstemperatur:	-20 °C … +50 °C
Schutzart:	IP20
Verschmutzungsgrad:	2
Abmessung ca. (BxHxT):	22,5 x 82 x 101,75 mm

Zertifizierung:

Geprüft nach:	EN ISO 13849-1
Erreichtes Level:	PL d Kat. 3

Anschlussplan

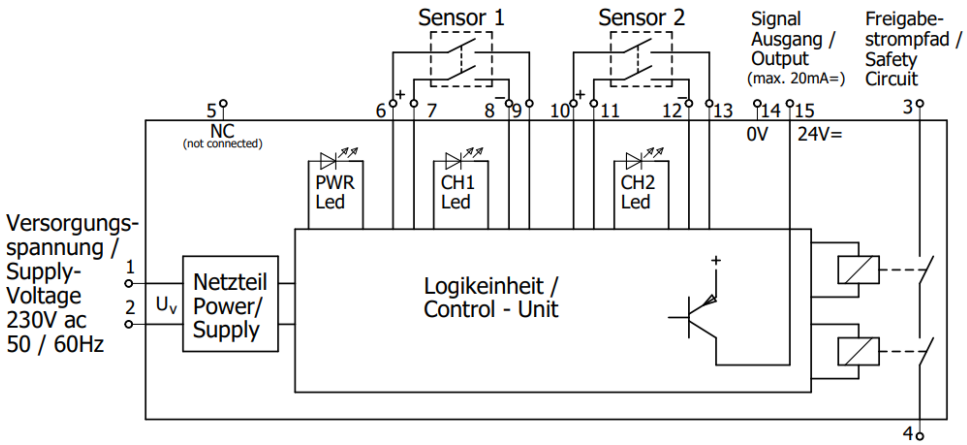

Fehlercodes

Das Gerät geht bei schweren Fehlern in den Zustand FAILSAFE, der Freigabestrompfad wird abgeschaltet und lässt sich nicht wieder aktivieren.

Gleichzeitig blinken die LEDs mit einem definierten Takt. Die Fehlercodeausgabe läuft endlos weiter, bis das Gerät neu gestartet wird (abschalten der Versorgungsspannung).

Beispiel eines Fehlercodes: hier Fehler im ROM, die LED CH1 und LED CH2 blinken mit 0,5Hz, die LED PWR ist aus.

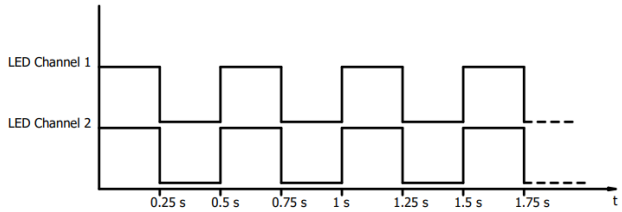

Der Zustand FAILSAFE kann nur durch Aus- und wieder Einschalten des Geräts aufgehoben werden.
2Hz = 2x blinken pro Sekunde, 0,5Hz = 1x blinken alle 2 Sekunden

Fehler	PWR LED	CH1 LED	CH2 LED
Fehler im Stack	2Hz	AUS	2Hz
Fehler im ROM festgestellt	AUS	2Hz	2Hz
Fehler im RAM festgestellt	2Hz	2Hz	AUS
Überspannung	2Hz	AUS	AUS
Unterspannung	0,5Hz	AUS	AUS
Kontakte Sensor 1 asynchron	AUS	2Hz	AUS
Kontakte Sensor 2 asynchron	AUS	AUS	2Hz
Relaiskontakte verschweißt	AUS	AUS	0,5Hz
Sonstiger Fehler	0,5Hz	0,5Hz	0,5Hz

Led Anzeige

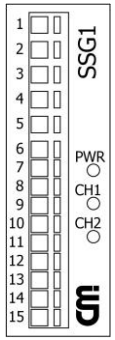

PWR-LED (Versorgungsspannung)
EIN: SAFE SSG1 ist in Betrieb.
AUS: SAFE SSG1 ist inaktiv oder im Fehler Modus
Blinkend: Ein Fehler ist aufgetreten.

CH1-LED (Kanal 1)
EIN: Sicherheitssensor 1 ist geschlossen.
AUS: Sicherheitssensor 1 ist geöffnet.
Blinkend: Gerät ist im Fehlermodus.

CH2-LED (Kanal 2)
EIN: Sicherheitssensor 1 ist geschlossen.
AUS: Sicherheitssensor 1 ist geöffnet.
Blinkend: Gerät ist im Fehlermodus.

Für weitere Informationen wird auf die Bedienungs-anleitung verwiesen.
Download unter:
www.cm-manufactory.com

Für die Aktualität, Richtigkeit und Vollständigkeit der in Text und Bild dargestellten Informationen übernehmen wir keine Haftung

251016

Quick Start Guide

SAFE SSG1 230 – Safety Relay

CM Manufactory GmbH
Otto-Hahn-Str. 3
D-72406 Bisingen
+49(0)7476/9495-100
www.cm-manufactory.com

The device has been type-tested by TÜV-Nord

Technical specifications

Electrical:

Power supply:	230 Vac +/-10%
Frequency:	50 ... 60 Hz
Power consumption ca.:	4,9 VA
Current consumption ca.:	22 mA_{rms}

Relay Contact:

Safety Circuit:	1 NO
Switching current min.:	10 mA
Switching current max.:	3 A (230 Vac)

Environmental data:

Operation temperature:	-20 °C ... +50 °C
IP code:	IP20
Pollution degree:	2
Dimension (WxHxD):	22,5 x 82 x 101,75 mm

Certification:

Tested in accordance with:	EN ISO 13849-1
Achieved level:	PL d Cat. 3

Wiring diagram

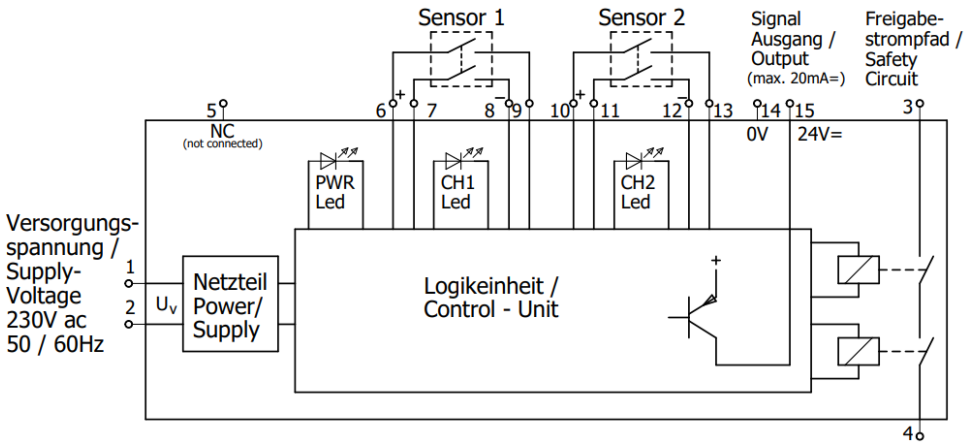

Errorcodes

In case of serious errors, the device goes into FAILSAFE state, the output is switched off and cannot be enabled again.

At the same time, the LEDs flash continuously at a defined rate. The error code display continues until the device is restarted.

Example of an error code: Here an error in the ROM, the LED Channel 1 and Channel 2 continue to flash at 2Hz.

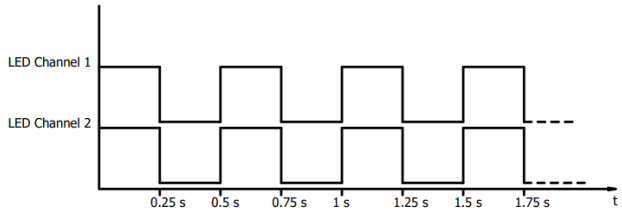

The FAILSAFE state can only be canceled by switching the power off and on again.
2Hz = 2 flashes per second, 0,5Hz = 1 flash every 2 seconds

Error	PWR LED	CH1 LED	CH2 LED
Error detected in Stack	2Hz	OFF	2Hz
Error detected in ROM	OFF	2Hz	2Hz
Error detected in RAM	2Hz	2Hz	OFF
Overvoltage	2Hz	OFF	OFF
Undervoltage	0,5Hz	OFF	OFF
Sensor 1 contacts asynchronous	OFF	2Hz	OFF
Sensor 2 contacts asynchronous	OFF	OFF	2Hz
Error force guided relay	OFF	OFF	0,5Hz
Other error	0,5Hz	0,5Hz	0,5Hz

Led display

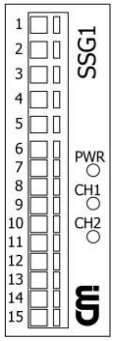

PWR-LED (Power)
On: SAFE SSG1 is active.
Out: SAFE SSG1 is inactive.
Flashing: An error has occurred.

CH1-LED (Channel 1)
On: Safety sensor 1 is closed.
Out: Safety sensor 1 is open.
Flashing: An error has occurred.

CH2-LED (Channel 2)
On: Safety sensor 1 is closed.
Out: Safety sensor 1 is open.
Flashing: An error has occurred

For further information, please refer to the user manual.
Download at:
www.cm-manufactory.com

We accept no liability for the topicality, accuracy, and completeness of the information presented